변경전	변경후
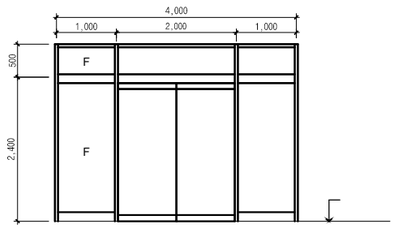	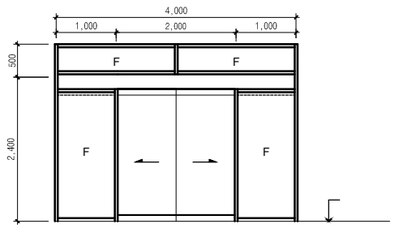
1 SSD	2 SSD

창 호 도

1 / A

SCALE : N.S

장애인 촉지도

2 / A

SCALE : N.S

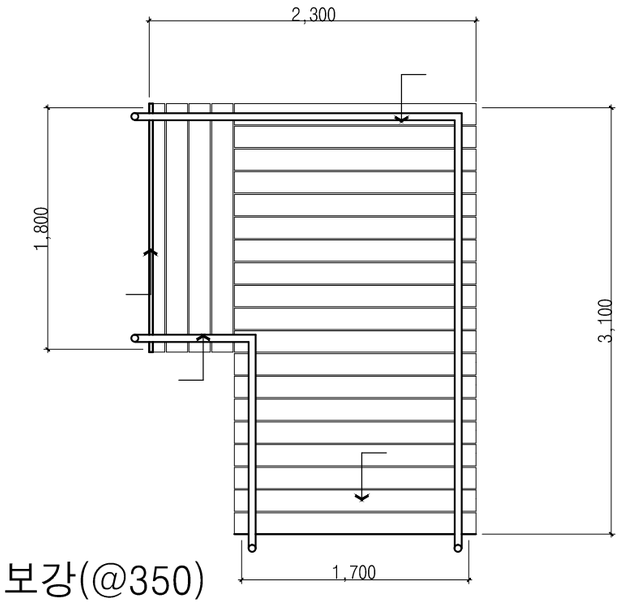

장애인램프 평면도

3 / A

SCALE : N.S

* 공사내용

1. 창조관 기존 출입문 철거(4.0 * 2.9)
   양개자동문으로 교체(4.0 * 2.9)
2. 자동문 전원 공급에 따른 전기배관 및 전선 작업
3. 폐기물 처리
4. 창조관 기존 장애인램프 바닥 컷팅 후 아연도 강관 매립 및 하부 보강(@350)
   합성목재데크(25T*150) 및 STS핸드레일 설치
5. 비전관 종합안내촉지도 교체(부식형+스텐드C형,스위틸)

PROJECT

장애인시설
보수공사

MEMO

DRAWING TITLE :		
DRAWING BY :		
SCALE	A1	A3
DATE:		
DRAW NO:	A – □□□	
SHEET NO:		